CIO58T - Optischer Inkrementalgeber Ø58 mm - Hohlwelle

Technische Daten

Ausgangselektronik	Push-Pull - RS422 kompatibel
Versorgungspannung	4.75 … 32 Vdc
Auflösung	1 bis 100 000 PPR
Max. Drehzahl	6 000 rpm
Max. Drehzahl (dauernd)	6 000 rpm
Axiale Wellenbelastbarkeit	20N
Radiale Wellenbelastbarkeit	50N
Material	Gehäuse - Aluminium (RohS) Welle - Edelstahl
Schutzart	IP64 (IP67 optional)
Anschluss	M23 - 12-polig CW M16 - 8-polig (DIN) M12 - 8-polig - A-Codierung PVC-Kabel, 8-adrig - Standardlänge 2m
Gewicht	Ca. 280 g
Betriebstemperatur	-20°C … +100°C
Lagertemperatur	-40°C … +100°C

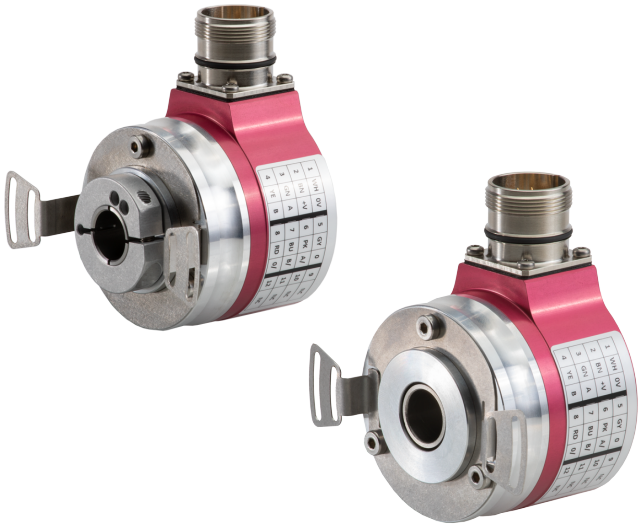

Bestellschlüssel

CIO58T_14A – PPCA – 001024 – GR1/03 – A00

Model
CIO58T

Hohlwelle Durchmesser
06 = Hohlwelle Ø6mm
08 = Hohlwelle Ø8mm
10 = Hohlwelle Ø10mm
12 = Hohlwelle Ø12mm
14 = Hohlwelle Ø14mm
15 = Hohlwelle Ø16mm
Weitere Durchmesser auf Anfrage erhältlich

Position der klemmring
A = Vordere Klemmring
B = Hintere Klemmring

Ausgangselektronik
PP = Push-Pull (HTL) - RS422 (TTL) kompatibel

Versorgungspannung
C = 4.75 … 32Vdc

Ausgangssignale
A = Kanälen A, B, 0, /A, /B, /0 (0 auf A und B kalibriert)
Weitere Ausgangssignal auf Anfrage erhältlich

Impulszahl
1 bis 100 000 PPR

Anschluss
A = M23 - 12-polig CW
D = M16 - 8-polig (DIN)
F = M12 - 8-polig - A-Codierung
G = PVC Kabel 8-adrig
Weitere Anschluss auf Anfrage erhältlich

Anschluss-orientierung
R = Radial

Verbindungstyp
1 = Standard (Beziehen Sie sich auf die Verbindungstabelle)
Weitere Verbindungstyp auf Anfrage erhältlich

Kabellänge für **G** Anschluss
/xx = Zum Beispiel **/03** für 3 m Kabellänge (Standard 2 m)

Mechanische Optionen
A = Keine Option
B = IP67

Elektronische Optionen
00 = Keine Option

Ausgangselektronik / Versorgungspannung

Push-Pull und RS422 Verbindung

Versorgungspannung : 4.75 … 32VDC
Stromaufnahme ohne Last : bei 5VDC = 130 mA
bei 12 VDC = 50 mA
bei 24 VDC = 50 mA
bei 32 VDC = 50 mA
Schutz vor Überspannungen, Kurzschlüssen, Verpolung und Überströmen

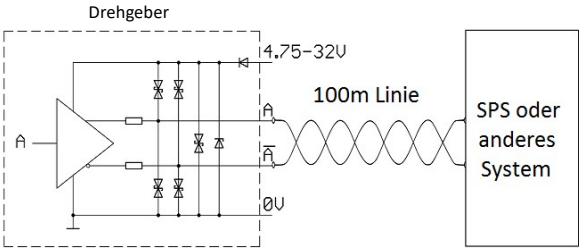

Idem für Kanalen B, /B und 0, /0

Ausgangssignale

0 kalibriert auf A und B (Standard)

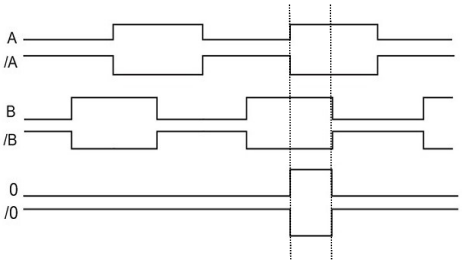

Kanal B (ansteigende Flanke) kommt vor A, wenn sich die Welle im Uhrzeigersinn dreht (Wellenansicht auf der Gewindeseite der Flansch).

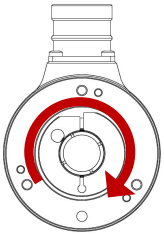

Signaltoleranz

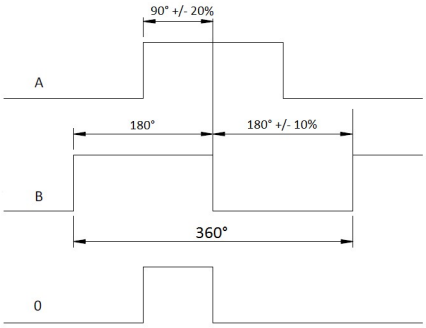

Zeitraum : 360° elektrisch
Arbeitszyklus : 180° elektrisch ± 10%
Phasenverschiebung : 90° elektrisch ± 25%
Anlaufzeit : weniger als 100ms

Verbindungstabelle / Typ 1

Standard-verbindung	M23 - 12 polig CW	M16 - 8 polig (DIN)	M12 - 8 polig	Kabel 8 adrig
0V	1	1	1	Weiß
+ Vcc	2	2	2	Braun
Kanal A	3	3	3	Grün
Kanal B	4	4	4	Gelb
Kanal 0	5	5	5	Grau
Kanal /A	6	6	6	Rosa
Kanal /B	7	7	7	Blau
Kanal /0	8	8	8	Rot

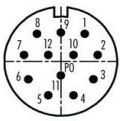

Sensor Seitenansicht

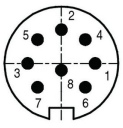

Sensor Seitenansicht

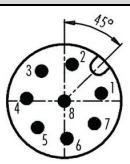

Sensor Seitenansicht

Maßzeichnung: **Vordere Klemmring (version A)**

M23 - 12-polig CW
(AR)

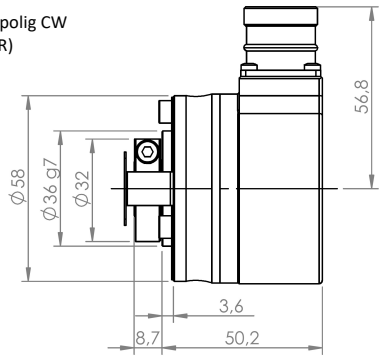

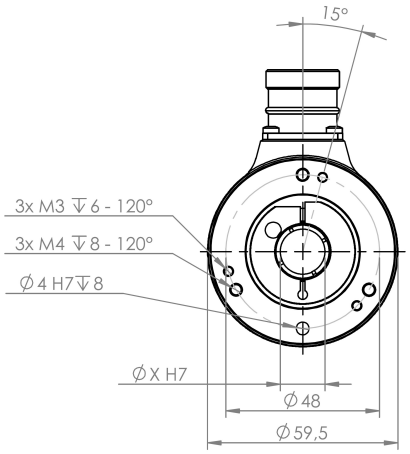

PVC Kabel 8-adrig
(GR)

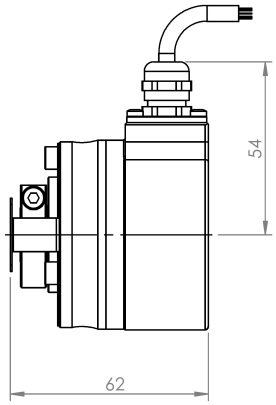

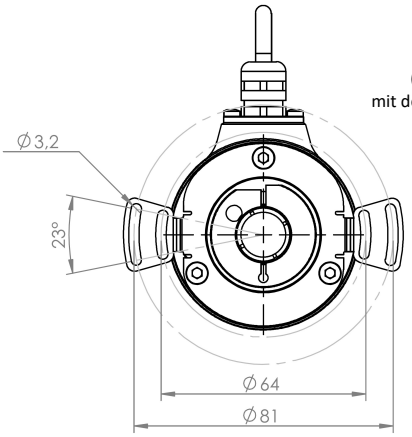

Mit Federblech
(P/N C5000-001)
mit dem Encoder enthaltet

M12 - 8-polig - A Codierung
(FR)

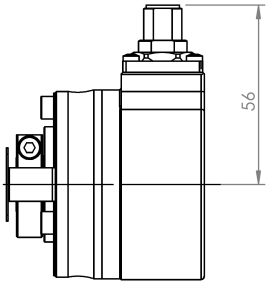

Ref	ØX
CIO58T_06	6
CIO58T_08	8
CIO58T_10	10
CIO58T_12	12
CIO58T_14	14
CIO58T_15	15

M16 - 8-polig (DIN)
(DR)

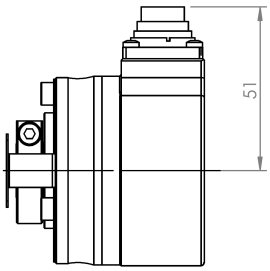

Maßzeichnung: Hintere Klemmring (version B)

M23 - 12-polig CW
(AR)

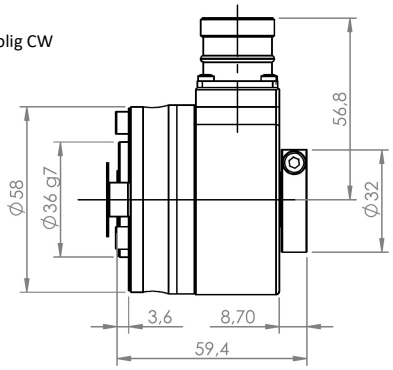

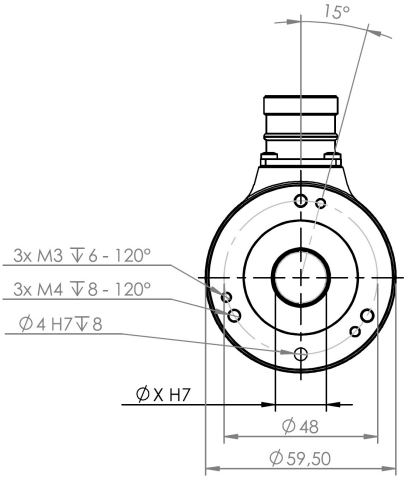

PVC Kabel 8-adrig
(GR)

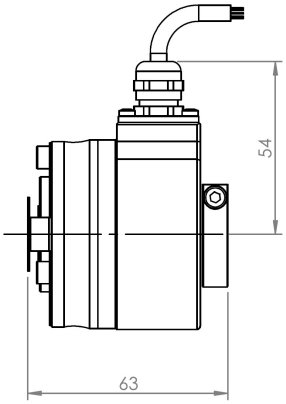

Mit Federblech
(P/N C5000-001)
mit dem Encoder enthaltet

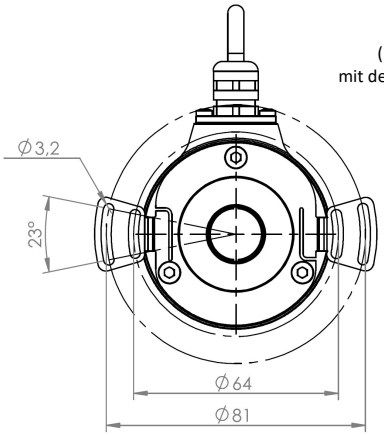

M12 - 8-polig - A Codierung
(FR)

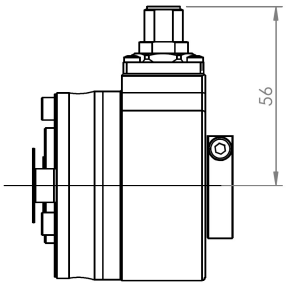

M16 - 8-polig (DIN)
(DR)

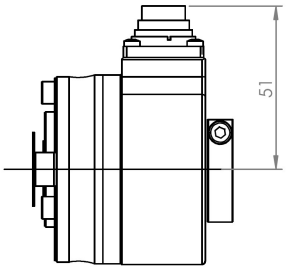

Ref	ØX
CIO58T_06	6
CIO58T_08	8
CIO58T_10	10
CIO58T_12	12
CIO58T_14	14
CIO58T_15	15