CIO58T – CODEUR INCREMENTAL OPTIQUE Ø58 – AXE TRAVERSANT

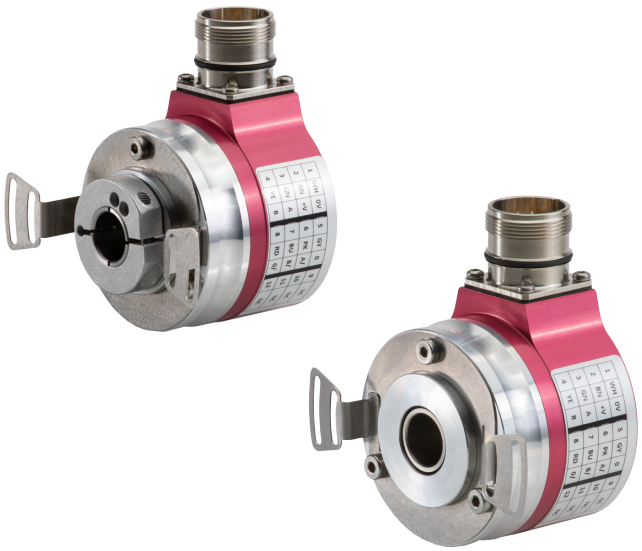

Caractéristiques Techniques

Etages de sortie	Push-Pull – compatible RS422
Alimentation	5Vdc 8 … 30Vdc
Résolution	1 à 100 000 PPR
Vitesse de rotation max. admissible	6 000 tours/min
Vitesse de rotation max. en continu	6 000 tours/min
Matière	Embase et capot en aluminium (RohS) Axe en acier inoxydable
Indice de protection	IP65 (IP67 en option)
Connectique	Connecteur mâle M23 - 12 broches CW Câble PVC 8 fils – longueur standard 2m
Poids	env. 280 g
Température de fonctionnement	-20°C … +100°C
Température de stockage	-40°C … +100°C

Référence de commande

CIO58T_14A – PPCA – 001024 – AR1 – A00

Modèle
CIO58T

Diamètre de l'axe
06 = Axe traversant Ø6 mm
08 = Axe traversant Ø8 mm
10 = Axe traversant Ø10 mm
12 = Axe traversant Ø12 mm
14 = Axe traversant Ø14 mm
15 = Axe traversant Ø15 mm
Autres diamètres d'axes disponibles sur demande

Position du collier de serrage
A = Serrage collier avant
B = Serrage collier arrière

Étage de sortie
PP = Push-Pull - compatible RS422

Alimentation
A = 5Vdc
C = 8 ... 30Vdc

Options des voies
A = Voies A, B, 0, /A, /B, /0 *(0 calibré sur A et B)*
Autres signaux de sortie disponibles sur demande

Résolutions disponibles
1 à 100 000 PPR

Connectique
A = Connecteur mâle M23 – 12 broches CW
G = Câble PVC 8 fils
Autres connectiques disponibles sur demande

Orientation de la connectique
R = Radial

Type de raccordement
1 = Standard (se référer au tableau des raccordements)
Autres raccordements disponibles sur demande

Longueur du câble de raccordement si connectique **G**
/xx = exemple **/03** pour 3m de câble (standard 2m)

Options mécaniques
A = Aucune
B = Indice de protection IP67

Options électroniques
00 = Aucune

Nous nous réservons le droit de modifier à tout moment les caractéristiques de nos modèles – Photos et dessins non contractuels
Fabriqué en France

Caractéristiques électriques

Electronique PPCA

Etage de sortie : Push-Pull – compatible RS422
Alimentation : 8 … 30Vdc
Consommation à vide : à 8Vdc = 55 mA
à 24Vdc = 30 mA
à 30Vdc = 25 mA

Protection contre les surtensions, courts-circuits, inversions de polarités et surintensités

Electronique PPAA

Etage de sortie : Push-Pull – compatible RS422
Alimentation : 5Vdc
Consommation à vide à 5Vdc = 50 mA

Protection contre les surtensions, courts-circuits, inversions de polarités et surintensités

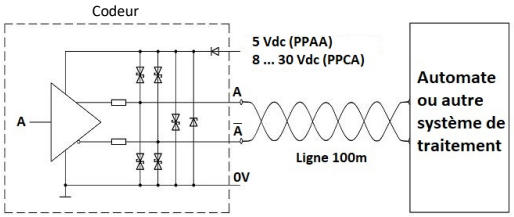

Idem pour les voies B, B/, 0, 0/

Signaux de sortie

0 calibré sur A et B (standard)

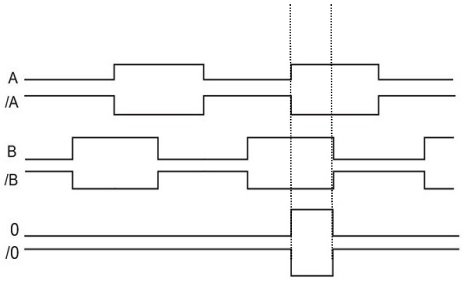

Voie B (front montant) arrivant avant A lorsque l'axe tourne dans le sens horaire, vue sur l'axe côté taraudage de l'embase.

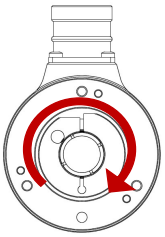

Tolérance des signaux

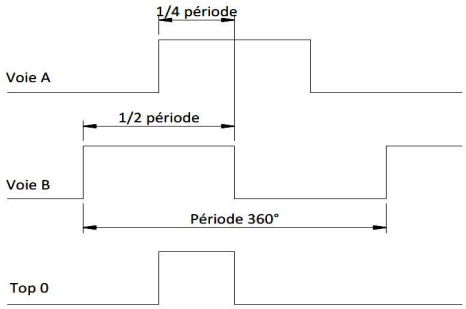

Période : 360° électrique
Rapport cyclique : 180° électriques ± 10%
Déphasage : 90° électriques ± 25%
Temps de démarrage : inférieur à 100ms

Raccordement standard (Type 1)

Raccordement standard	Connecteur mâle M23 12 broches CW	Câble PVC 8 fils
0V	1	Blanc
+Vcc	2	Brun
Voie A	3	Vert
Voie B	4	Jaune
Voie 0	5	Gris
Voie A/	6	Rose
Voie B/	7	Bleu
Voie 0/	8	Rouge
nc	9 – 10 – 11 – 12	/

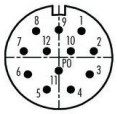

Vue cote capteur

Nous nous réservons le droit de modifier à tout moment les caractéristiques de nos modèles – Photos et dessins non contractuels
Fabriqué en France

Encombrement : **Collier de serrage avant (version A)**

Connecteur M23
12 broches CW - Radial
(AR)

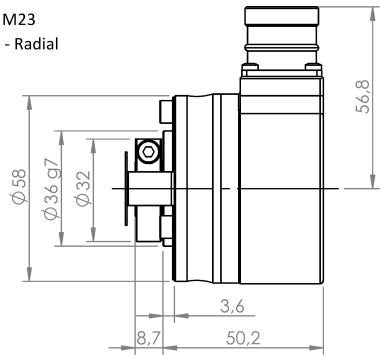

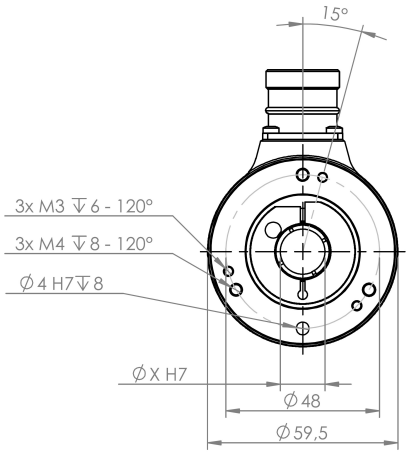

Câble PVC
8 fils - Radial
(GR)

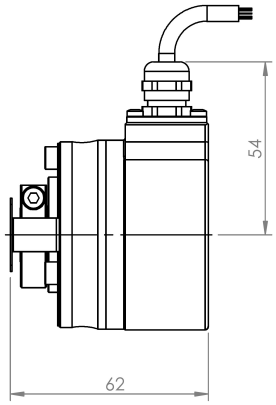

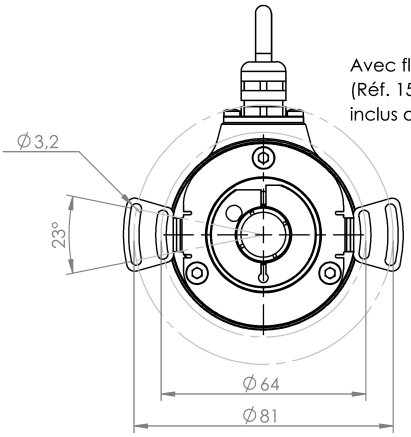

Avec flexible anti-rotation
(Réf. 1500-001)
inclus avec le codeur

Connecteur M12
8 broches (Codage A) - Radial
(FR)

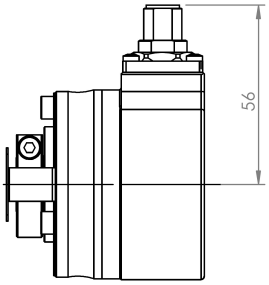

Ref	ØX
CIO58T_06	6
CIO58T_08	8
CIO58T_10	10
CIO58T_12	12
CIO58T_14	14
CIO58T_15	15

Connecteur M16
8 broches (DIN) - Radial
(DR)

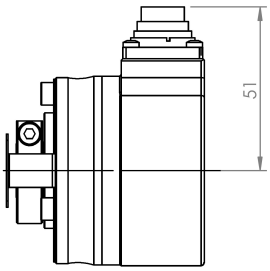

Encombrement : **Collier de serrage arrière (version B)**

Connecteur M23
12 broches CW - Radial
(AR)

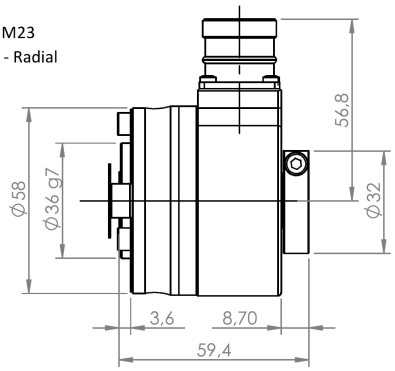

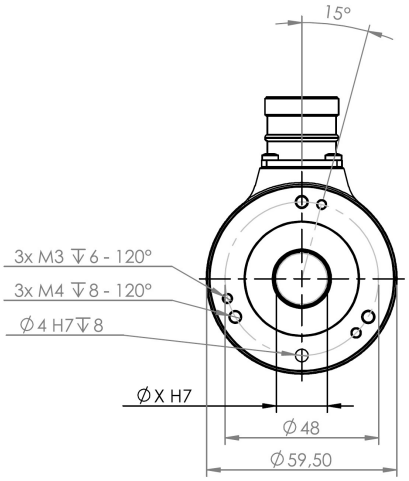

Câble PVC
8 fils - Radial
(GR)

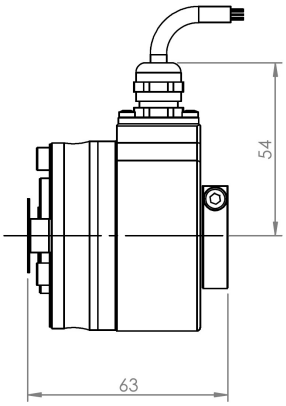

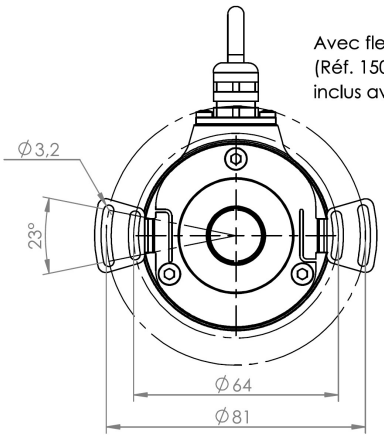

Avec flexible anti-rotation
(Réf. 1500-001)
inclus avec le codeur

Connecteur M12
8 broches (Codage A) - Radial
(FR)

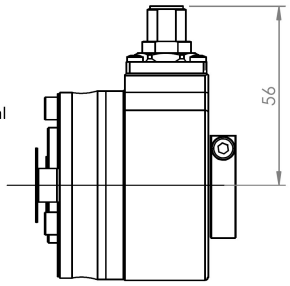

Connecteur M16
8 broches (DIN) - Radial
(DR)

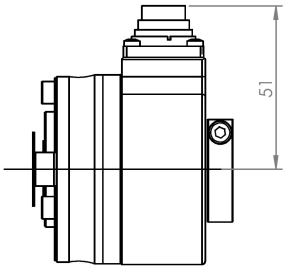

Ref	ØX
CIO58T_06	6
CIO58T_08	8
CIO58T_10	10
CIO58T_12	12
CIO58T_14	14
CIO58T_15	15